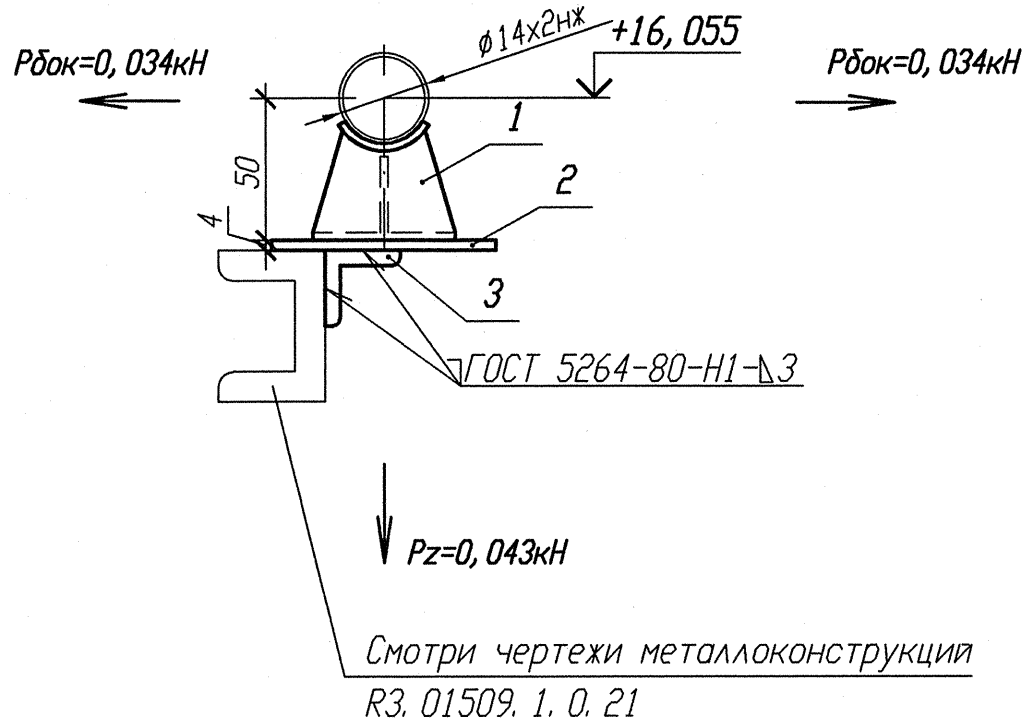

Спецификация деталей

Поз.	Обозначение	Наименование	Кол.	Материал	Масса, кг ед.	Масса, кг общ.	Приме-чание
1	18-508. 000-01	Опора 14К	1	Сборный	0, 258	0, 258	
2	ГОСТ 19903-74	Лист Б-ПН 4х90х130	1	Ст 3 сп 5-сВ ГОСТ 14637-89	0, 3674	0, 3674	
3	ГОСТ 8509-93	Уголок В 50х50х5 l=130	1	Ст 3 пс 2-сВ ГОСТ 535-2005	0, 49	0, 49	
	ГОСТ 2246-70	Проволока		СВ-04Х19Н11М3		-	
	ГОСТ 9467-75	Электроды		УОНИИ 13/45		-	
					Итого:	1, 115	

1 Привязку опоры смотри изометрический чертеж 3TV11Z29.
2 Сварку производить по ГОСТ 5264-80.
3 Отметка трубопровода подлежит уточнению в соответствии с уклоном трубопровода.
4 Максимальная нагрузка на опору Р дана с учетом сейсмического воздействия.
5 Спецификация составлена на одну опору.
6 Изготовить один комплект.

АРХИВНЫЙ ЭКЗЕМПЛЯР

Изм.	Кол. уч.	Лист	Nдок.	Подпись	Дата
Инж. 2к.		Случевская			12.02
Пров. инж. 1к.		Швабинский			12.02
Пров. вед. инж.		Махотина			12.02
Н. контр.		Краснояров			13.02.

Инв. N подл. R3. 03732. 1. 0. 13
Лист 234

R3. TV10. 3095. 013. 03. 00. 152

Ростовская АЭС Блок 3

Редкторное отделение Герметичная часть Трубопроводы отбора проб Рр больше 2, 2 МПа	Стадия	Лист	Листов
	Р		1
Опора скользящая направляющая 3TV10Y477	ОАО "НИАЭП" 2013		

Инв. N подл. | Подп. и дата | Взам. инв. N
R3. 03732. 1. 0. 13 | 13.02.13 |